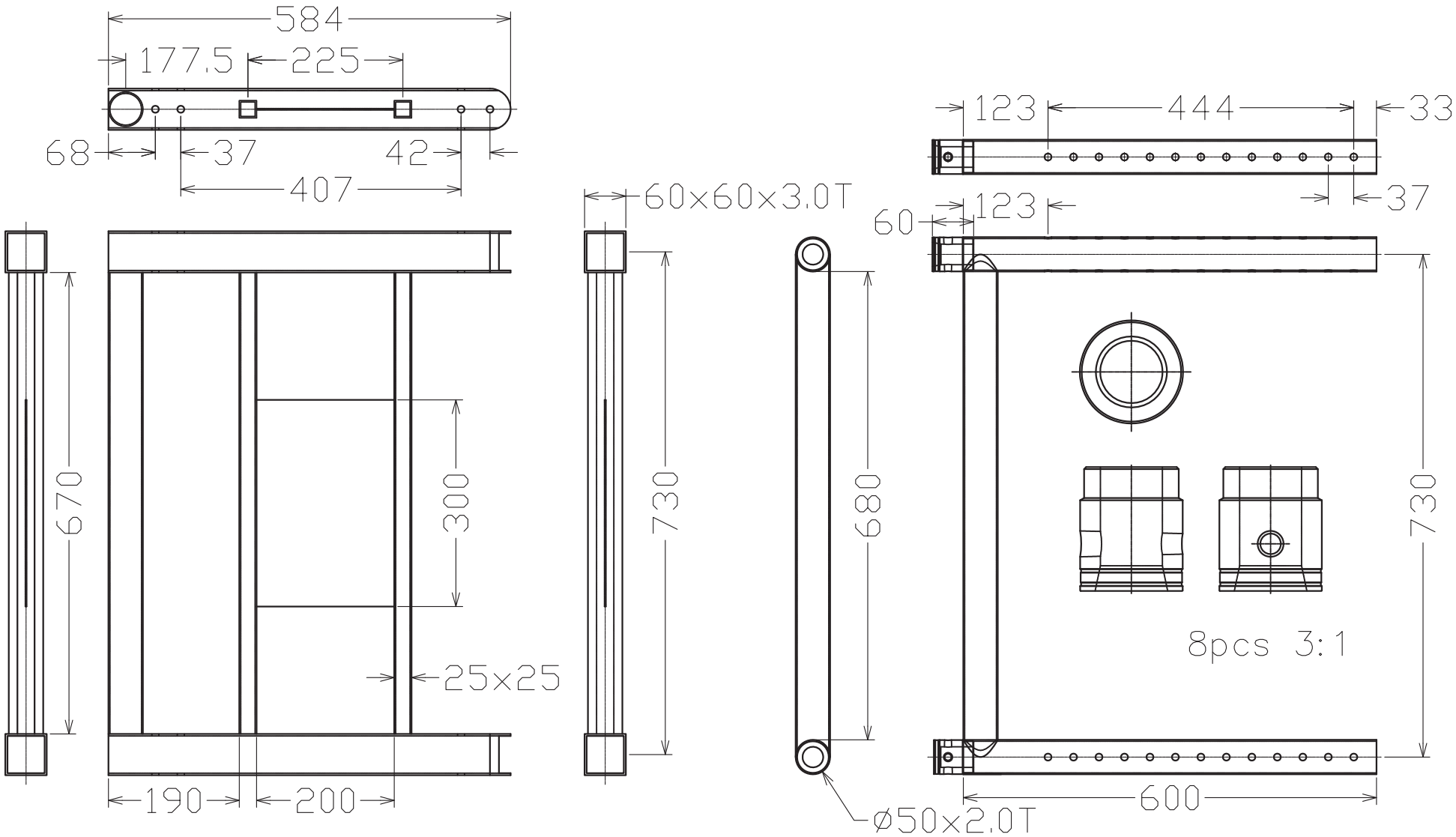
584
177.5
225
68
37
42
407
60×60×3.0T
670
300
730
25×25
190
200
680
Ø50×2.0T
123
444
33
37
60
123
730
600
8pcs 3:1